Podrobnosti o produktu

Datum nákupu:

Model:

Složení:

Látka:

(art.kat.)

Poznámka prodejce:

INDEX

rám a polstrování nohou	9
potah	13 17
relaxační funkce	29
rozkládací pohovky	49
sekční modely	55

INFORMAČNÍ PŘÍRUČKA

RÁM A VÝPLŇ

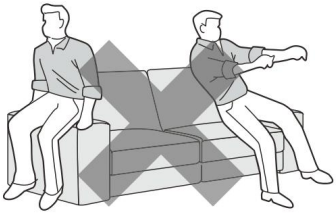

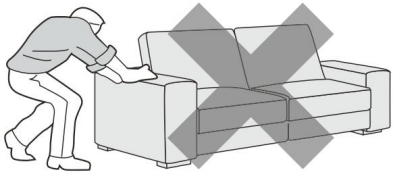

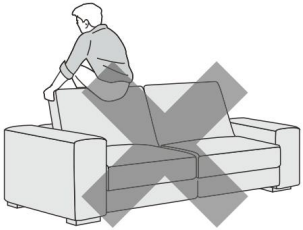

Jak ochránit rám pohovky před poškozením.

Jak udržet vaš pohovku v dokonalém stavu.

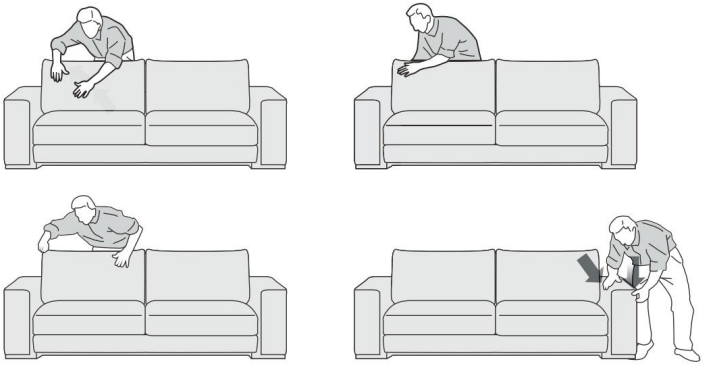

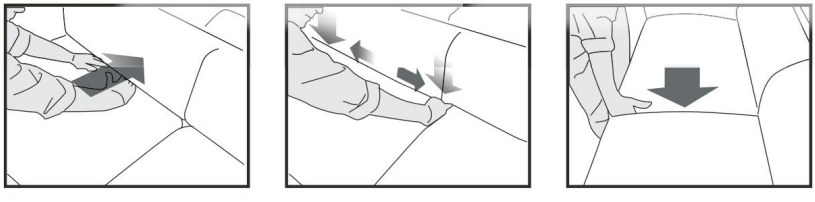

NOHY

Jak správně namontovat nohy na pohovku.

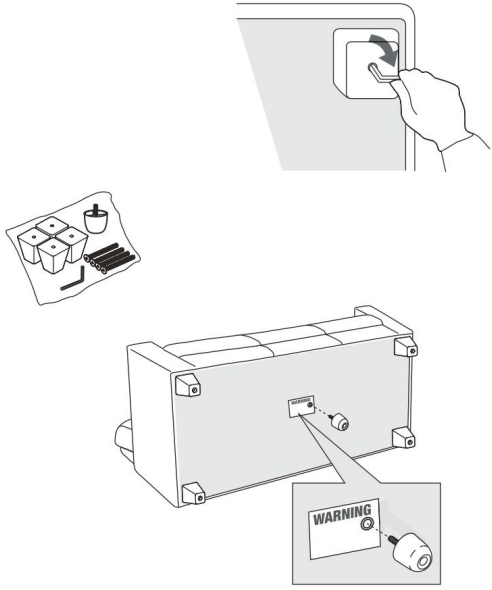

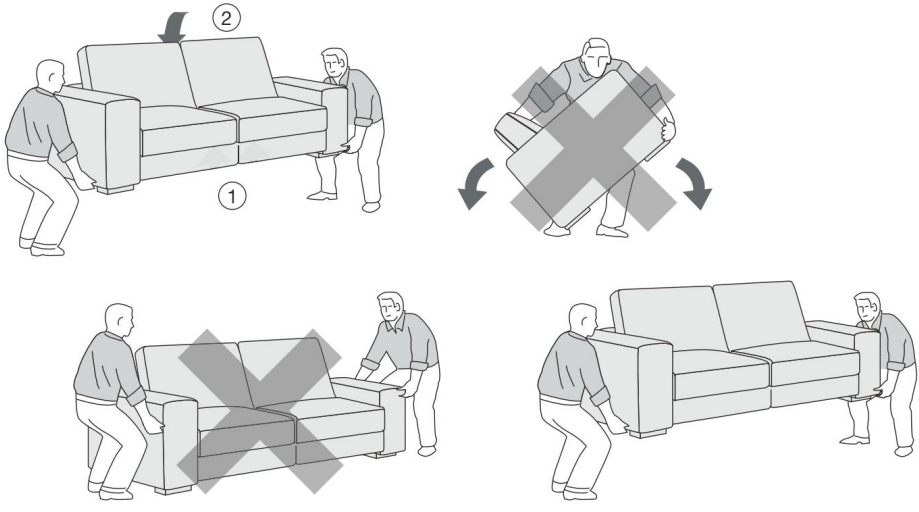

Jak správně přesouvat pohovku.

POTAH

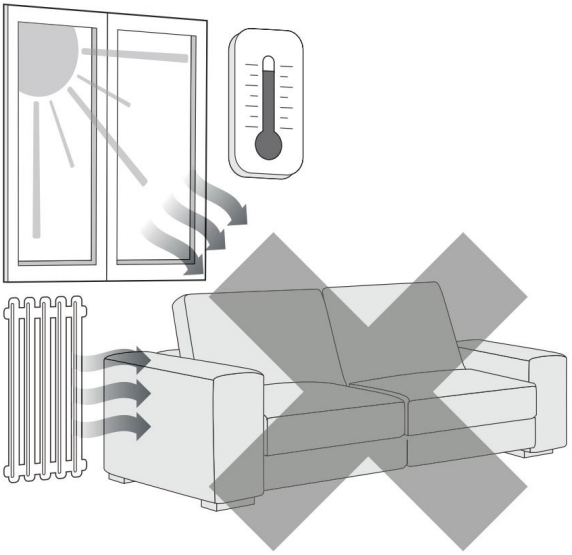

Jak zajistit, aby váš potah vypadal co nejlépe.

Jak interpretovat pokyny pro péči o potah a praní.

Non lavare in acqua
Do not wash in water
Ne pas nettoyer à l'eau
No lavar en agua
Nicht waschen

Lavare a secco con Percloroetilene (programma delicato)
Dry clean using Perchloroethylene (delicate articles setting on the washing machine programme)
Nettoyer à sec avec du perchloréthylène (programme délicat de la machine à laver)
Lavar en seco con percloroetileno (programa de prendas delicadas)
Reinigen mit Perchlorethylen (schonend)

30

Lavare in acqua (Max 30°C)
Wash using water (Max 30°C)
Nettoyer à l'eau (Max 30°C)
Lavar con agua (Máx 30°C)
Schonwaschgang (max. 30°C)

Lavare a secco con Percloroetilene
Dry clean using Perchloroethylene
Nettoyer à sec avec du perchloréthylène
Lavar en seco con percloroetileno
Reinigen mit Perchlorethylen

40

Lavare in acqua (Max 40°C)
Wash using water (Max 40°C)
Nettoyer à l'eau (Max 40°C)
Lavar con agua (Máx 40°C)
Schonwaschgang (max. 40°C)

Lavare a secco con Florocarburi
Dry clean using Fluorocarbon
Nettoyer à sec avec du fluorocarbone
Lavar en seco con fluorocarburos
Reinigen mit Kohlenwasserstofflösungsmittel

Stirare con temperatura non superiore a100°C - Evitare l'uso del vapore
Iron at a temperature not exceeding 100°C - Avoid using steam
Repasser à une température inférieure à 100°C - Ne pas utiliser de vapeur
Planchar a una temperatura no superior a100°C - Evitar el uso de vapor
Engomar a uma temperatura não superior a 100°C - Evitar usar o vapor
Bügeln mit hoher Temperatur bei max. 100°C

Non candeggiare al cloro
Do not use chlorine bleach
Ne pas utiliser d'agent de blanchiment au chlore
No usar lejía
Não usar lixívia
Bleichen nicht erlaubt

Stirare con temperatura non superiore a 150°C
Iron at a temperature not exceeding 150°C
Repasser à une température inférieure à 150°C
Planchar a una temperatura no superior a 150°C
Engomar a uma temperatura não superior a 150°C
Bügeln mit geringer Temperatur bei max. 150°C

Non asciugare a tamburo rotativo
Do not spin dry
Ne pas essorer
No centrifugar
Não centrifugar
Nicht im Trommeltrockner trocknen

Stirare con temperatura non superiore a 200°C
Iron at a temperature not exceeding 200°C
Repasser à une température inférieure à 200°C
Planchar a una temperatura no superior a 200°C
Engomar a uma temperatura não superior a 200°C
Bügeln mit geringer Temperatur bei max. 200°C

Non asciugare a tamburo (programma a temperatura ridotta)
Do not spin dry (low temperature setting on washing machine programme)
Ne pas essorer (programme de la machine à laver à basse température)
No centrifugar (programa de temperatura baja)
Não centrifugar (configurar uma temperatura baixa no programa na máquina de lavar roupa)
Nicht im Trommeltrockner trocknen (schonend)

Non stirare
Do not iron
Ne pas repasser
No planchar
Não engomar
Nicht bügeln

Non asciugare a tamburo (programma normale)
Do not spin dry (normal washing machine programme)
Ne pas essorer (programme de la machine à laver normal)
No centrifugar (programa normal)
Não centrifugar (usar o programa normal da máquina de lavar roupa)
Nicht im Trommeltrockner trocknen (normal)

CO	Cotone Cotton Coton Algodón Baumwolle	SE	Seta Silk Soie Seda Seide	LI	Lino Linen Lin Lino Leinen
PA	Poliamide Polyamide Polyamide Poliamida Polyamide	PC	Acrilico Acrylic Acrylique Acrílico Acryl	PL	Poliestere Polyester Polyester Poliéster Polyester
PU	Poliuretano Polyurethane Polyuréthane Poliuretano Polyurethan	VI	Viscosa Viscose Viscose Viscosa Viskose	AC	Acetato Acetate Acétate Acetato Acetat

Čisticí sada: čisticí sprej, kožený chránič, houba a hadřík.

Čisticí prostředek na vodní bázi pro účinné a jemné čištění, funguje na většinu běžných typů skvrn, které se hromadí při používání. Předběžný test: Pro předběžný test vezměte měkký bílý hadřík a navlhčete ho v čisté vodě. Lehce otřete kůži o skrytou oblast, abyste zjistili, zda je z látky odstraněna barva. Pokud nedochází k přenosu barvy z vody, naneste Leather Cleaner na skryté místo po protřepání lahvičky. Pokud kůže po vysušení ztmavne, zaznamenáte změnu barvy nebo nejste s výsledkem spokojeni, přestaňte používat. Pokyny: Kůži vyčistěte vysavačem kartáčkem s měkkým hrotem. Láhev dobře protřepejte. Čisticí prostředek na kůži nastříkejte na hadřík a krouživými pohyby jemně setřete, abyste dosáhli čisticího efektu. Nechte přirozeně uschnout. Nedrhněte agresivně! Po vyčištění obnovte ochranu kůže nanesením Leather Protector jednotným způsobem na celý kožený předmět. Rutinní péče: Doporučuje se v případě potřeby nebo 6-12krát ročně při častém používání. Opatření pro použití: Uchovávejte mimo dosah dětí. Zabraňte vniknutí do očí a na kůži. V případě kontaktu opláchněte velkým množstvím vody.
Nepolykej. Po použití si umyjte ruce.

Ochranný a udržovací krém na kůži na vodní bázi. Při pravidelném používání tento produkt pomůže chránit čalounění před opotřebením a skvrnami na bázi oleje, vody a alkoholu. Udržuje kůži krásnou a měkkou. Předběžný test: Naneste Leather Protector na skrytou oblast a zjistěte, zda po zaschnutí kůži ztmavne. Pokud nejste s konečným výsledkem spokojeni, přestaňte používat. Pokyny: Pokud kožený předmět není nový, vyčistěte kůži přípravkem Leather Cleaner. Nechte zaschnout. Láhev dobře protřepejte. Nastříkejte tenkou vrstvu Leather Protector rovnoměrně na suchou a čistou kůži ze vzdálenosti asi 30 cm. (11,8 palce), na celém koženém předmětu. Nejprve nastříkejte vodorovně a poté svisle. Po aplikaci nechte zaschnout alespoň 8 hodin. Běžná péče: Kůži chraňte postřikem Leather Protector alespoň dvakrát ročně. Opatření pro použití: Uchovávejte mimo dosah dětí. Nestříkejte do očí. V případě kontaktu opláchněte velkým množstvím vody. Nepolykej. Po použití si umyjte ruce.

FR

À base de crème de protection et d'entretien pour les peaux. Crée une barrière invisible qui chránit la peau and favorise le nettoyage des taches à base d'huile, d'eau and de l'alcool. Elle maintient la peau belle et douce. Pré-test: appliquer en cuir protecteur sur une petite surface cachée et vérifier si elle noircit la peau après le séchage. Si vous n'êtes pas satisfait du résultat final, cesser l'utilisation. Komentář utiliser : à moins que l'élément de cuir n'est pas nouveau, nettoyer la peau avec Leather Cleaner. laisser sécher. Bien agiter la bouteille. Pulvériser uniformément and sur tout l'article en cuir, a fine couche de cuir protecteur on the peau propre and sèche, à une distance d'environ 30 cm. Tout d'abord pulveriser horizontalement puis verticalement. Laisser pour sécher après avoir appliqé pendant au moins 8 hodin. Soins courants : renouveler votre protection avec le protecteur de cuir au moins deux fois par an. Upozornění: garder hors de portée des enfants. Éviter tout contact avec les yeux. En cas de contact, rincer à l'eau. Ne pas ingérer.

Se laver les mains après využití.

ES

Crema de protección y mantenimiento de base acuosa para pieles. Crea una barrera invisible que protege la piel y ayuda la limpieza de manchas con base aceite, water y alkohol. Mantiene la piel bonita y suave. Prueba previa: aplique el Leather Protector sobre un área oculta y compruebe si oscurece la piel después de su secado. Si no está satisfecho con el resultado
konečná, abandone la applicación. Co používáme: no ser que el artículo de piel sea nuevo, limpie la piel con Leather Cleaner.
Deje secar. Agite bien el bote. Rocíe uniformemente y en todo el artículo en cuero, una ligera de Leather Protector en la piel limpia y seca, desde una distancia de aproximadamente 30 cm. Primero rocíalo horizontalmente a luego verticalmente.
Dejar secar después de la applicación durante un mínimo de 8 horas. Cuidado de rutina: renueve la protección con el Leather Protector al menos dos veces al año. Precauciones de uso: mantener fuera del alcance de los niños. Evitar el contacto con los ojos. En caso de contacto, lavar con agua abundante. Žádný ingerir. Lávese las manos después de su uso.

DE

Creme-basierten Schutz und Pflege für die Haut. Schafft eine unsichtbare Barriere, die die Haut schützt und fördert die Reinigung von ölhaltigen Flecken, Wasser und Alkohol. Es hält die Haut schön und weich. Pretest: wenden Sie Leder Protector auf einem versteckten Bereich an und überprüfen Sie, ob es nach dem Trocknen die Haut verdunkelt. Wenn Sie nicht zufrieden mit dem Endergebnis sind, nicht mehr verwenden. Gewusst wie: verwenden: es sei denn, das lederne Einzelteil nicht neu ist, reinigen Sie die Haut mit Leder Reiniger. trocknen lassen. Schütteln Sie die Flasche gut. Sprühen Sie und gleichmäßig auf alle Leder-Artikel, eine dünne Schicht von Leder Protector auf saubere und trockene Haut, aus einer Entfernung von ca. 30 cm. Sprühen Sie zuerst horizontal und dann vertikal. Nach dem Auftragen für mindestens 8 Stunden trocknen lassen. Routineversorgung: erneuern Sie Ihren Schutz mit dem Leder Protector mindestens zweimal im Jahr.

Vorsichtsmaßnahmen: für Kinder unzugänglich aufbewahren. Vermeiden Sie Kontakt mit Augen.
Bei Contact mit Wasser spülen. Nicht einnehmen. Waschen Sie nach Gebrauch Hände.

Některé vlastnosti přírodní kůže.

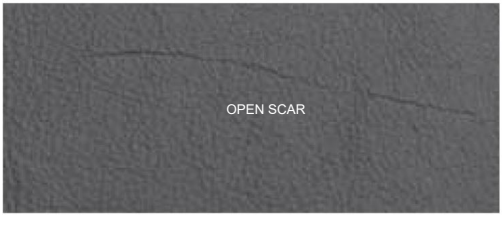

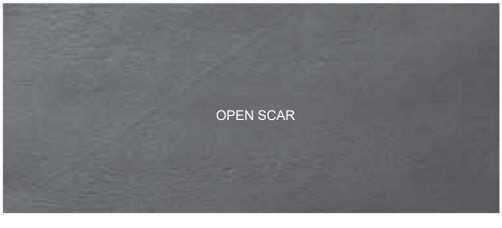

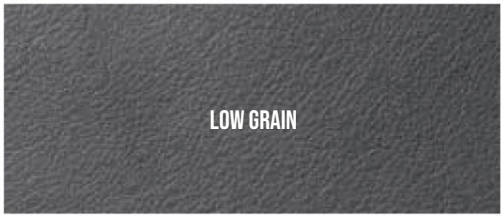
LOW GRAIN

OPEN SCAR

CLOSED SCAR

GRAIN DIFFERENCE

RELAXAČNÍ FUNKCE

Jak správně umístit pohovku pomocí ručního sklápěcího mechanismu Zero Wall.

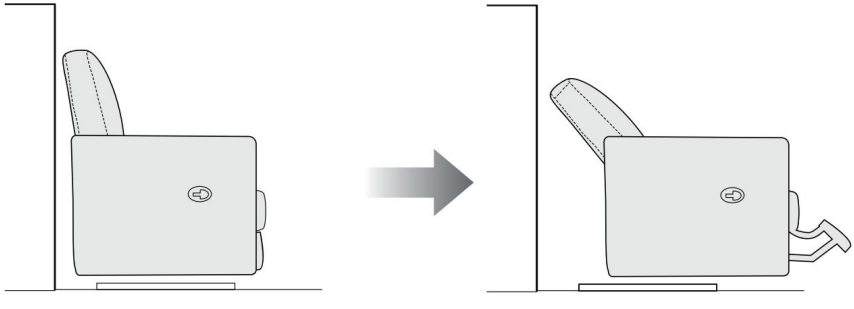

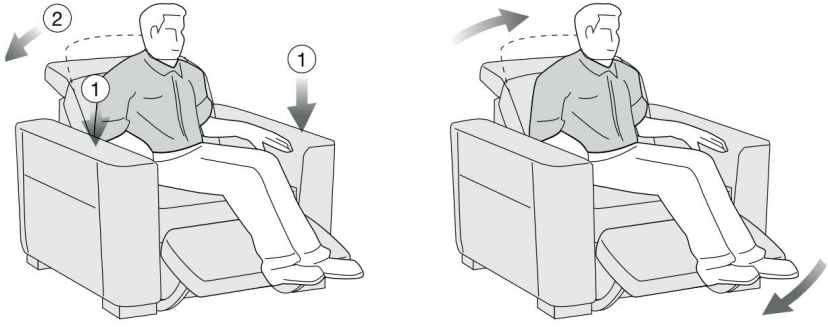

Jak aktivovat sklápěcí mechanismus zatlačením dozadu.

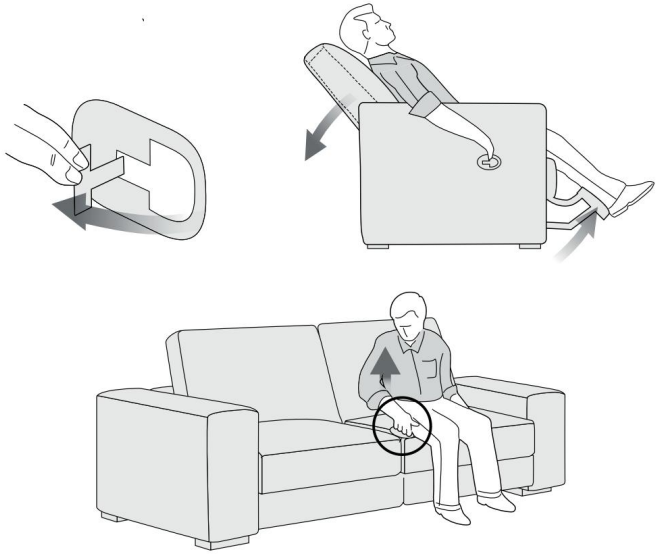

Jak aktivovat sklápěcí mechanismus pomocí vnější rukojeti.

Jak aktivovat sklápěcí mechanismus pomocí vnitřní rukojeti.

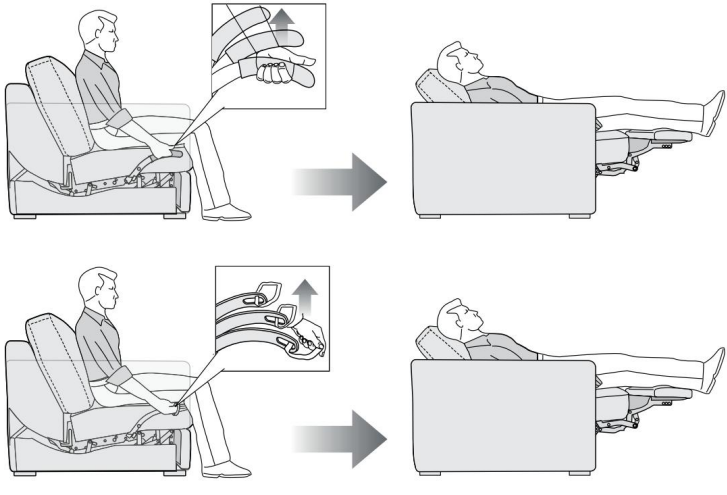

Jak aktivovat sklápěcí mechanismus pomocí vnitřní rukojeti a opěrky hlavy.

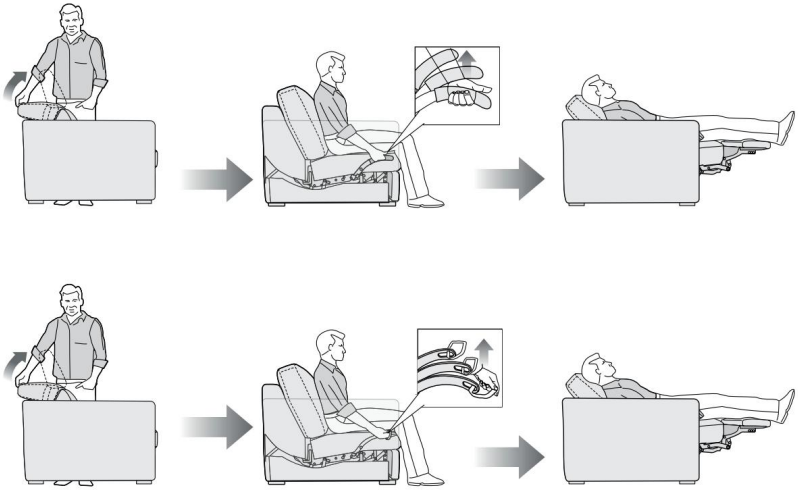

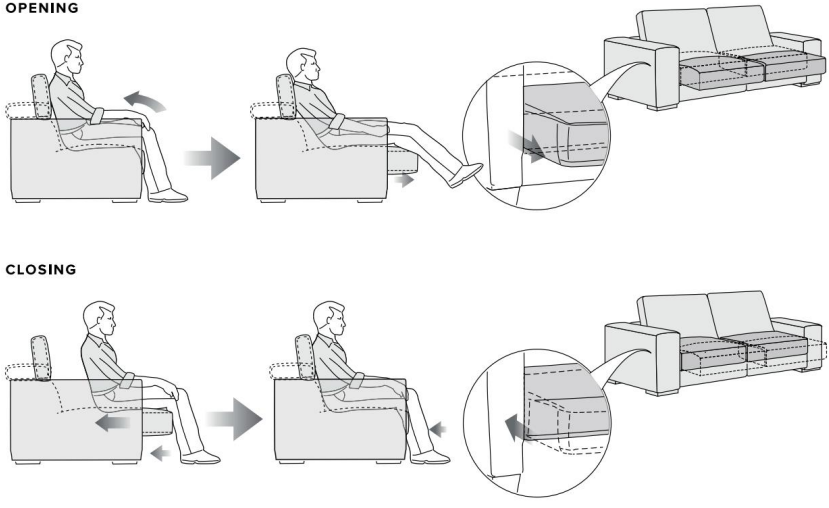

Jak aktivovat posuvný mechanismus.

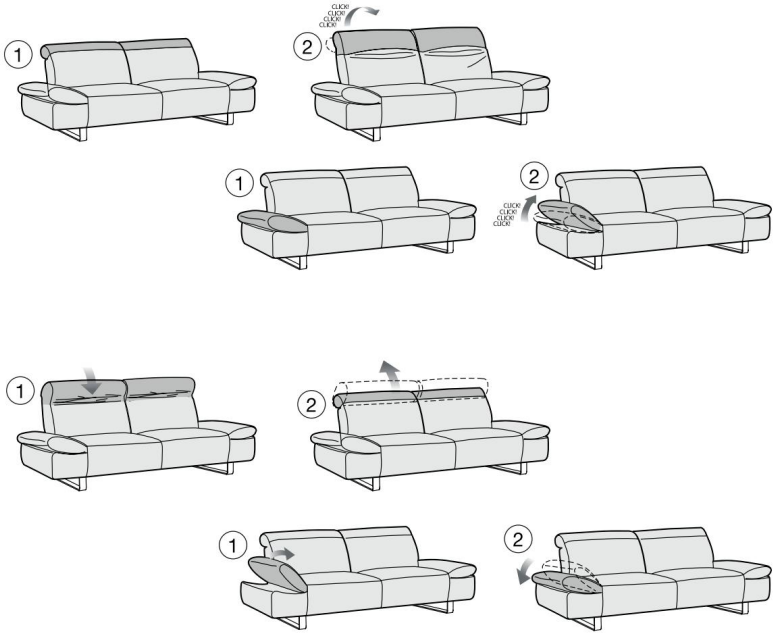

Jak správně nastavit úhly loketní a hlavové opěrky.

Jak správně aktivovat funkci otáčení nebo kývání.

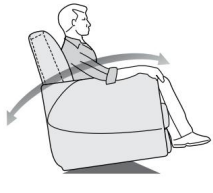

ROCKING

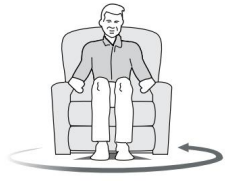

ROTATING

WARNING

Jak správně aktivovat elektrický sklápěcí mechanismus bez opěrky hlavy (dotykové tlačítko).

OPENING

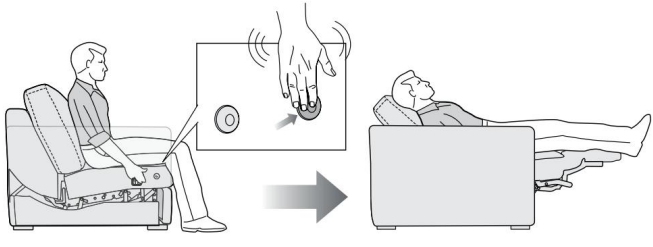

CLOSING

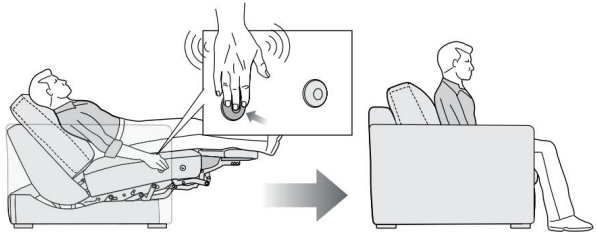

OPENING

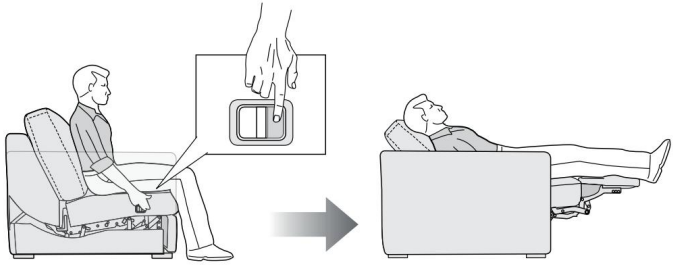

CLOSING

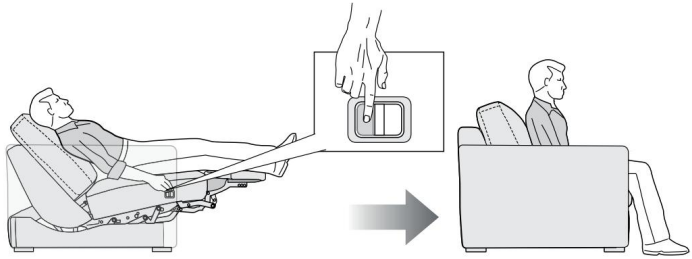

Jak správně aktivovat elektrický sklápěcí mechanismus bez opěrky hlavy (dvě tlačítka).

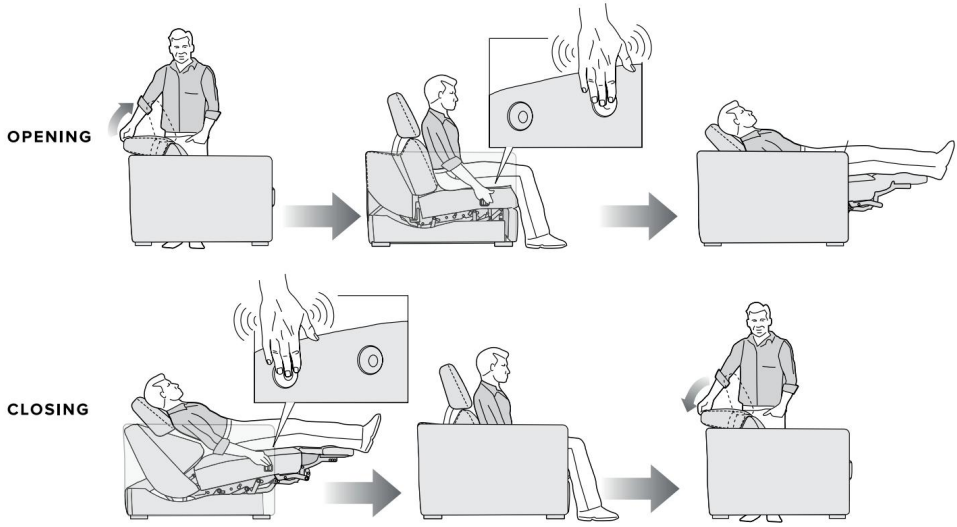

Jak aktivovat elektrický sklápěcí mechanismus s dotykovým tlačítkem a manuálním otevíráním opěrky hlavy.

Jak aktivovat elektrický sklápěcí mechanismus se dvěma tlačítky a manuálním otevíráním opěrky hlavy.

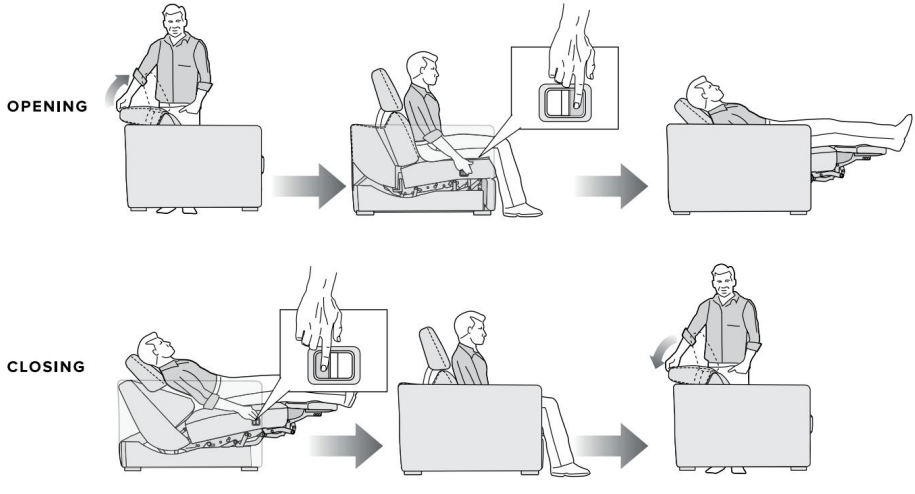

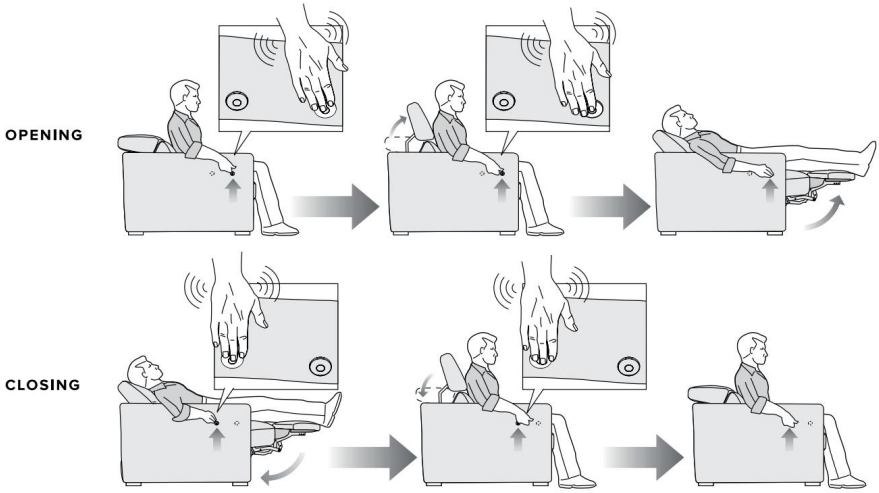

Jak aktivovat elektrický sklápěcí mechanismus s elektricky otevíranou opěrkou hlavy (dotykové tlačítko).

Jak aktivovat elektrický sklápěcí mechanismus s elektricky otevíranou opěrkou hlavy (čtyři tlačítka).e).

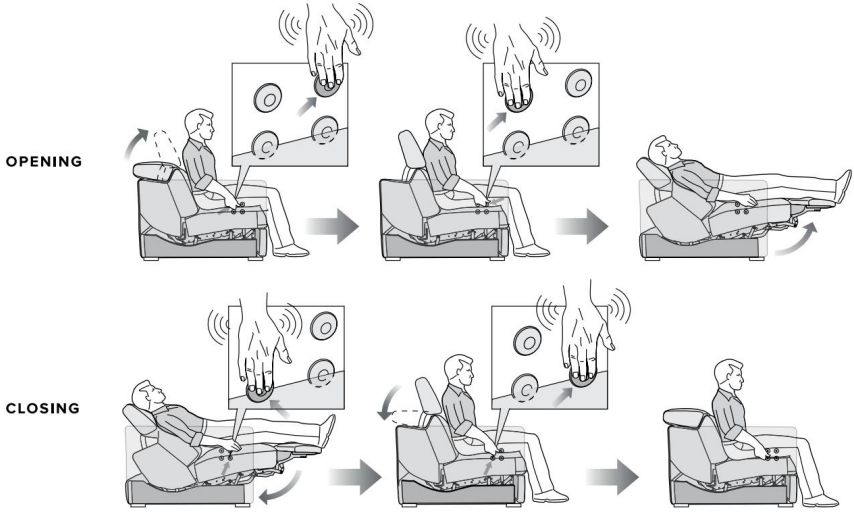

Jak správně aktivovat elektrický mechanismus „ šoupátka“.

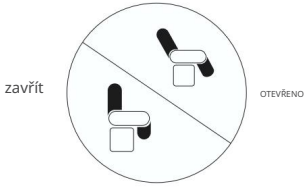

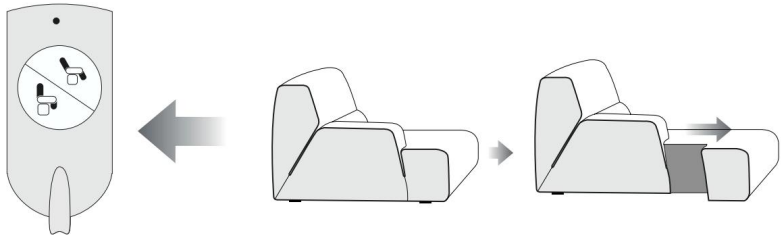

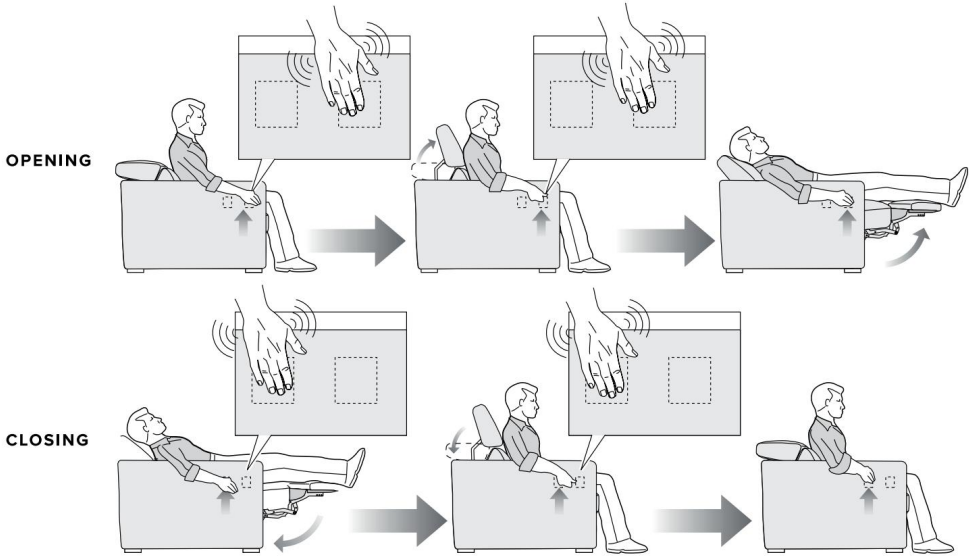

Jak aktivovat elektrický měkký dotykový mechanismus.

Jak aktivovat elektrický "zdvih" mechanismus s elektrickým zdvihem opěradla (čtyři tlačítka).

OTEVÍRACÍ

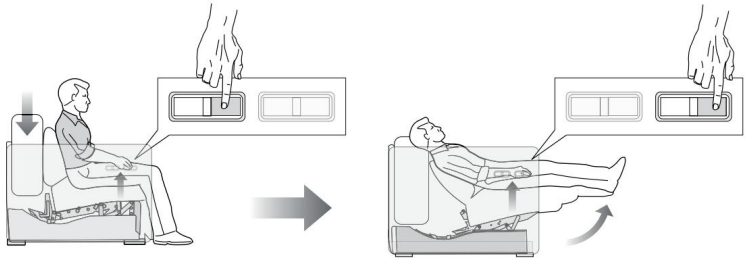

ZAVÍRÁNÍ

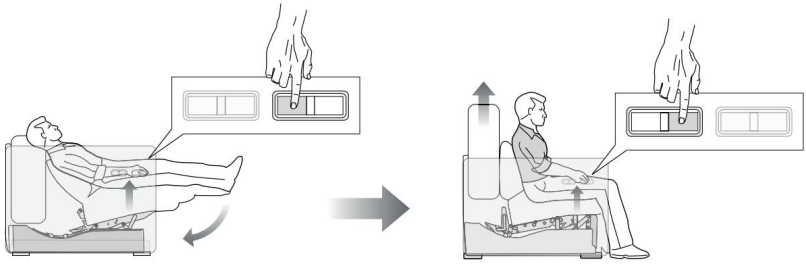

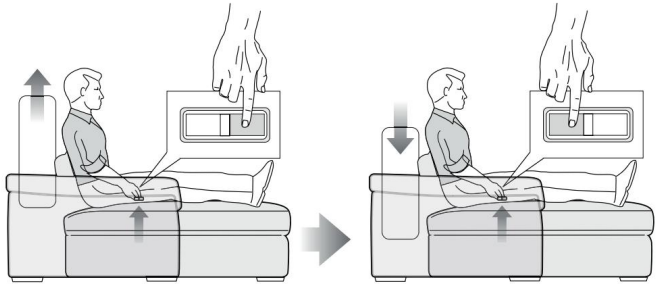

Jak aktivovat elektrický mechanismus „ zvedání“ (dvě tlačítka).

ROZKLÁDACÍ POHOVKY

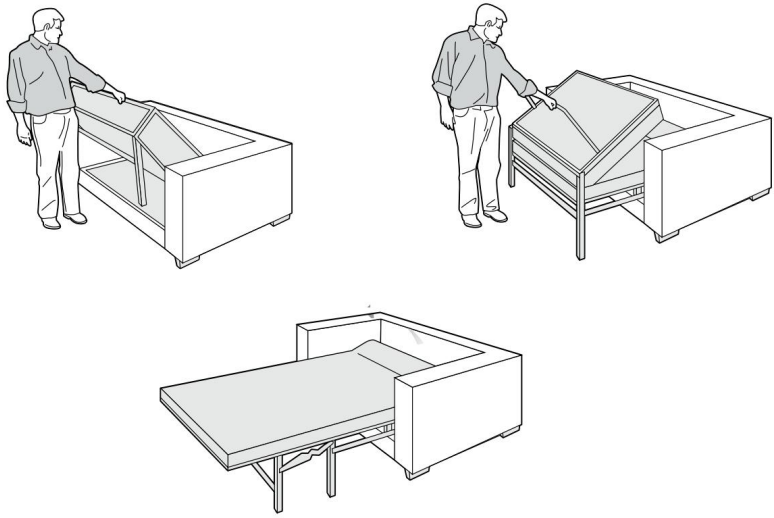

Jak otevřít rozkládací pohovku s dvojitým skládacím mechanismem.

Jak otevřít rozkládací pohovku s trojitým skládacím mechanismem.

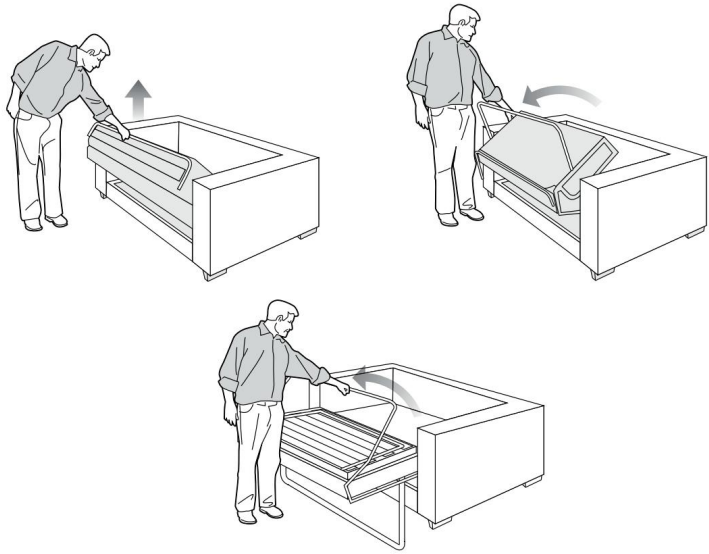

Jak otevřít rychlou rozkládací pohovku.

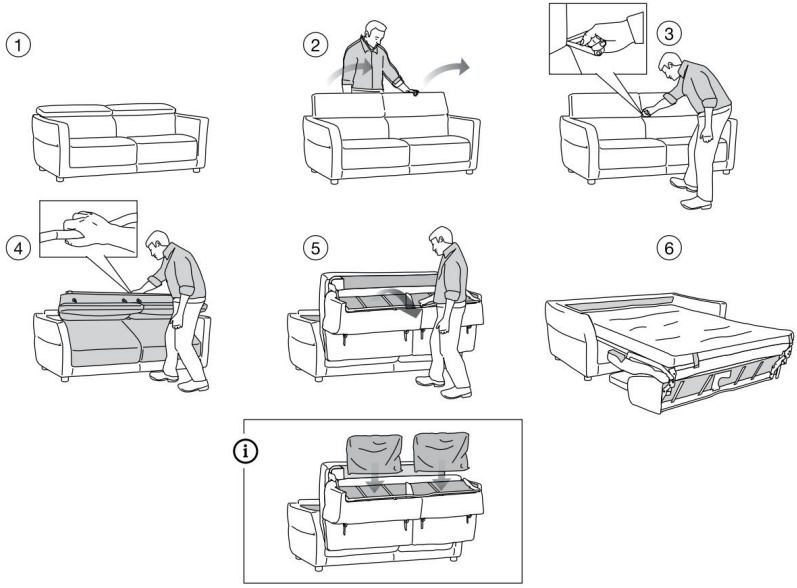

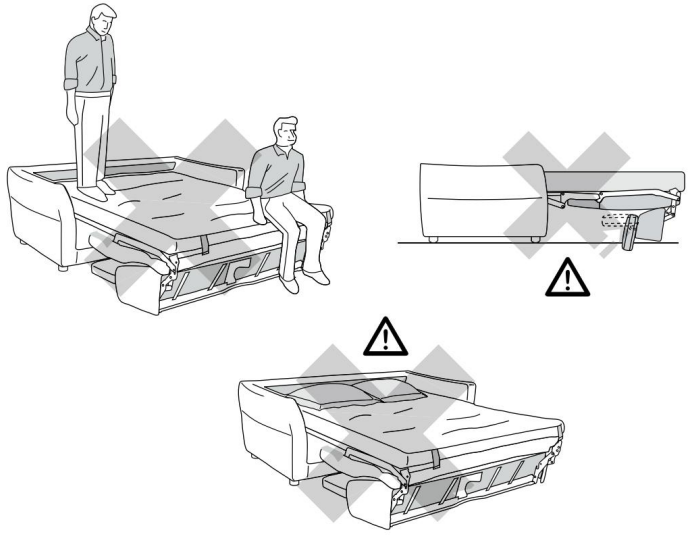

Jak co nejlépe využít vaši rychlou rozkládací pohovku a po čase se o ni starat.

SEKČNÍ MODELY

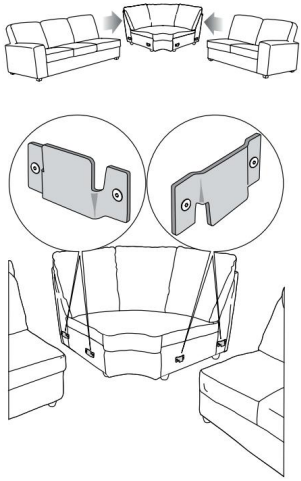

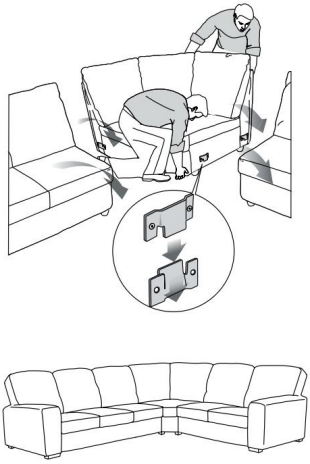

Jak sestavit moduly sekční pohovky vybavené univerzálním poutkem.

Jak sestavit moduly sekční pohovky vybavené kovovým držákem.

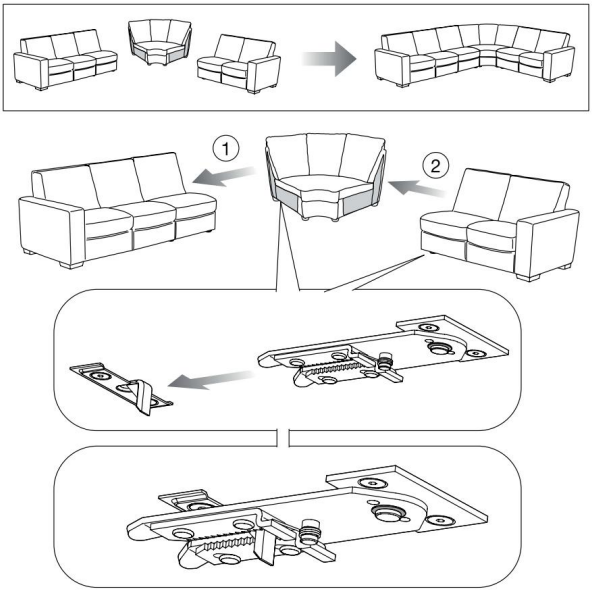
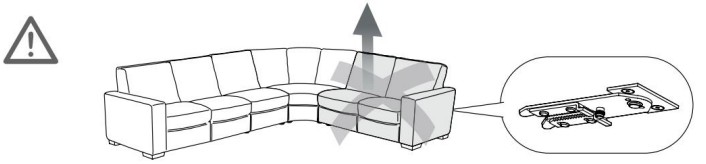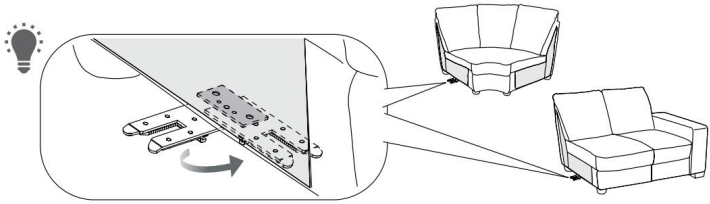
Jak se vyhnout poškození způsobenému nesprávným pohybem pohovky a komponentů.